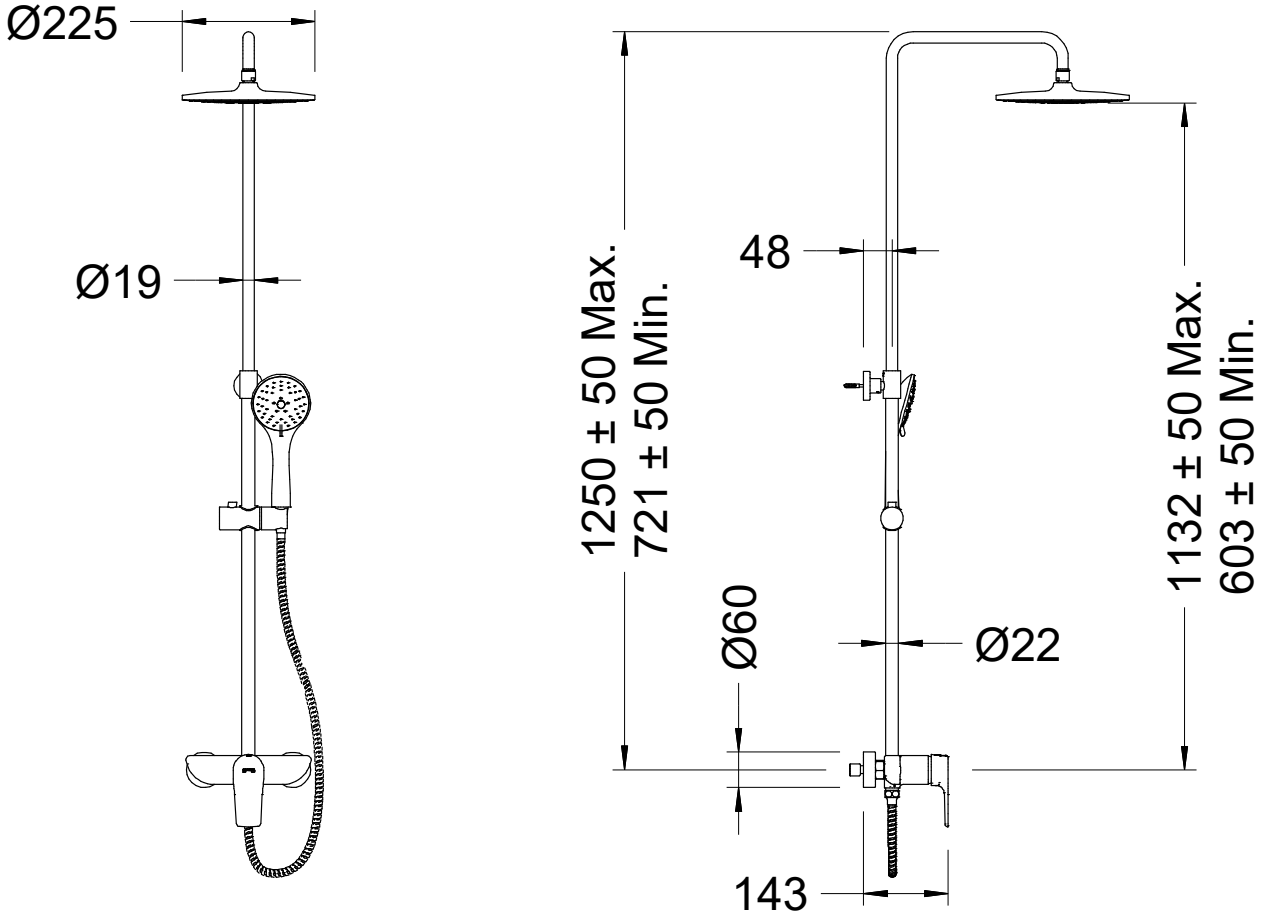
Ø225
Ø19
48
1250 ± 50 Max.
721 ± 50 Min.
1132 ± 50 Max.
603 ± 50 Min.
Ø60
Ø22
143